Միաձույլ ե.բ. գոտի գ-2 կտրվածք Մ-1:10

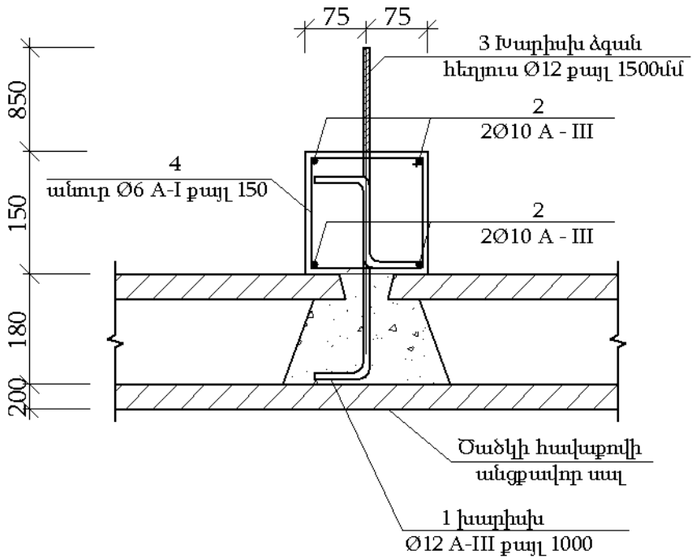

Բարձիկ Մ1:10 տապաստների տակ

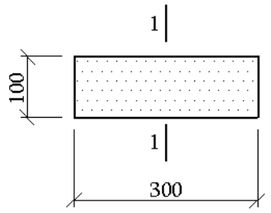

Տարրերի մասնագիր

Գծագրման	Ֆորմատ	Հերթական	Նշանակում	Անվանում	Քան.	Ծանոթագրություն
			Միաձույլ ե.բ. գոտի Գ-2 /1 հատ/		1	29.2 գմ
				Սանդասանասեր		
				Ø12 A500C СТО АСЧМ 7-93		
		1	Նպել գծագիրը	L = 500	30	0.45 կգ
				Ø10 A500C СТО АСЧМ 7-93		
		2	Առանց գծագրի	լուսատեղի ΣL = 31000	4	19.13 կգ
				ГОСТ 5781-82		
		3	Հեղույս Ø 12 նպել գծագիրը	L = 420	20	0.37 կգ
		3_1	Տափօղակ առանց գծագրի	dв = 13մմ ГОСТ 11371 - 78	20	0,00627 կգ
		3_2	Պնդօղակ առանց գծագրի	dв = 12մմ ГОСТ 5915 - 70*	40	0,0154 կգ
				Ø6 A - I ГОСТ 5781 - 82		
		4	Նպել գծագիրը	L=580	195	0,13 кг
				Նյութեր		
			Գոտի Գ-2 հատակ	բետոն B 15 դասի	1	0.66 մ³
			Սալի մեջ բացված անցքի	Փակերու բետոն B 15 դասի	30	0.004 մ³
			Տապասանների տակ բետոնից	բարձիկ Բ-1, բետոն B15 դասի	30	0.0045 մ³
			Մեռուզական ձգիչ կապ	Ø5 Вр - I ГОСТ 5781 - 82		
			Առանց գծագրի	L=900	60	0,139կգ

Կտրվածք 1-1 Մ1:10

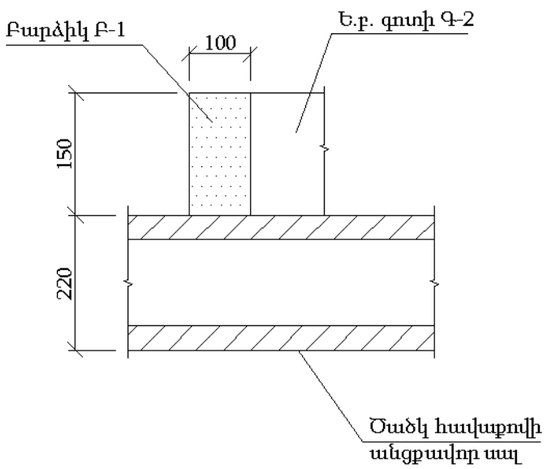

Մանրամասների ամփոփագիր

Համ.	Սխեմա
1	100, 300, 100; L = 500
3	100, 150, 170; L = 420
4	180, 110, 180, 110; L = 580

1. Գոյություն ունեցող ծածկի սալի մեջ դիրք 1-ի խարիսխները տեղադրելու համար , սալի մեջ փորվում են անցքեր, որոնց մեջ տեղադրվում է մանրահատիկ բետոն B15 դասի , որից հետո տեղադրվում է 1-ի խարիսխը՝ հասցնելով ծածկի սալի անցքի հատակին:
2. Բարձիկներ Բ-1 արվում են միայն տապաստների հենման տեղերում:
3. Ե.բ. գոտի Գ-2 և բարձիկների Բ-1 հենման տեղերում ջերմամեկուսիչ շերտ ապամոնտաժել՝ հասցնելով ծածկի սալերին:

				Ն ԵՔ-ՊԸԱՇՁԲ-13/65-5		
				ԵՐԵՎԱՆ ՔԱՂԱՔԻ ՔԱՆԱՔԵՌ-ԶԵՅԹՈՒՆ ՎԱՐՉԱԿԱՆ ՇՐՋԱՆԻ Հ.161 ՍԱՆԿԱՊԱՐՏԵԶԻ (Զ. ՍԱՐԿԱՎԱԳԻ ՓՈՂՈՑԻ Հ. 145Ա) ՏԱՆԻՔԻ ՀԻՄՆԱՆՈՐՈԳՄԱՆ ՆԱԽԱԳԾԱ-ՆԱԽԱՀԱՇՎԱՅԻՆ ՓԱՍՏԱԹՂԹԵՐԻ ՄՇԱԿՈՒՄ		
				Ճարտարապետաշինարարական մաս	Փուլ	Թերթ	Թերթեր
					ԱՆ	ՃՇ-10	11
ԻՏԲ պետ	Սուլթանյան Հ.Հ.						
Ն.Գ.Ճ.	Մովսիսյան Ս.Ա.			Միաձույլ ե/բ գոտի Գ-2 Մ 1:10	ՏՐԱՆՍԼԱԽԱԳԻԾ	ԵՐԵՎԱՆ 2013	
Գլխ. մասն.	Մովսիսյան Ս.Ա.						